PRÉPARATEURS E.C.S. AVEC STOCKAGE PRIMAIRE

Version M0

Version M1

PRIMARIO SERPENTIN

Le Primario Serpentin est un préparateur d'eau chaude sanitaire instantanée sur stockage primaire équipé d'un serpentin INOX immergé toute hauteur. L'E.C.S. est produite en circulant dans le serpentin immergé du ballon tampon primaire dont le volume permet d'assurer les soutirages de pointe avec des chaudières de puissance inférieure aux besoins maximums instantanés.

- Réservoir en acier noir
- Pression de service :
  - primaire : 7 bar maxi
  - secondaire : 7 bar maxi
- Peinture de protection extérieure
- Échangeur serpentin en acier inoxydable
- Jaquette calorifuge épaisseur 100 mm
  - **Calo-HD** classée au feu **M1**, finition P.V.C. (percée)
  - **Calométal** classée au feu **M0**, finition tôle Isoxal (percée)

AVANTAGES

- Répond aux exigences des installations où le stockage d'eau sanitaire est proscrit.
- Limite la puissance appelée à la chaudière (primaire semi-instantané)
- Entretien simplifié (pas de corrosion, ni d'entartrage)
- Recommandé pour installation solaire haute température (105°C) sans risque de détérioration du revêtement, ni de brûlure

Température de stockage ≤ 105°C

A 500 L M1
B 300 L M1
B 300 L M0
B 500 L M0

Volume L	Puissance* kW	Jaquette M1 Code	Jaquette M0 Code
300	50	• 3411	3421
500	100	• 3412	3422
750	150	• 3413	3423
1000	190	• 3414	3424
1000	240	3415	3425
1500	190	3416	3426
1500	240	3417	3427
2000	190	3418	3428
2500	240	3419	3429
3000	240	3420	3430

• Références tenues en stock *Primaire 90/70°C

OPTIONS

- Régulateur **Pack Control 4®** (p. 139)
- Kit accessoires **4 bar** : 3 vannes 50/60 - coude réduit 50/60F-33/42F - thermomètre - soupape 4 bar - purgeur d'air Code **3491**
- Kit accessoires **7 bar** : 3 vannes 50/60 - coude réduit 50/60F-33/42F - thermomètre - soupape 7 bar - purgeur d'air Code **3492**
- Thermostat circuit primaire R 0/90°C - S 110°C Code **2558**
- Kit circulateur primaire
  50 à 150 kW Code **3445**
  190 à 240 kW Code **3446**

CARACTÉRISTIQUES

Capacité Stockage Primaire L	Primaire 90°C				Primaire 85°C				Surface serpentin m²	Poids* kg	Pertes statiques W /Étiquette	
	Primaire		Débit E.C.S.		Primaire		Débit E.C.S.					
	kW	Débit L/h	55° L/h	40° L/h	kW	Débit L/h	55° L/h	40° L/h			M1	M0
300	50	2150	955	1430	42	1806	802	1204	2,82	85	61/B	56/B
500	100	4300	1910	2866	84	3612	1605	2408	3,25	115	58/A	77/B
750	150	6450	2865	4300	126	5418	2408	3612	4,39	154	72	96
1000	190	8170	3630	5446	159	6837	3038	4558	4,81	183	85	113
1000	240	10320	4586	6880	200	8600	3820	5733	7,35	207	85	113
1500	190	8170	3630	5446	159	6837	3038	4558	4,81	234	95	126
1500	240	10320	4586	6880	200	8600	3820	5733	7,35	258	95	126
2000	190	8170	3630	5446	159	6837	3038	4558	4,81	337	104	137
2500	240	10320	4586	6880	200	8600	3820	5733	7,35	424	122	162
3000	240	10320	4586	6880	200	8600	3820	5733	7,35	452	132	175

*Dimensions et poids hors calorifuge

SUR DEMANDE

- Modèles 2500 et 3000 L avec serpentin 12,26 m² - 320 kW, débit E.C.S. 10/55°C : 6115 L/h

GARANTIE

5 ans

PRIMARIO SERPENTIN

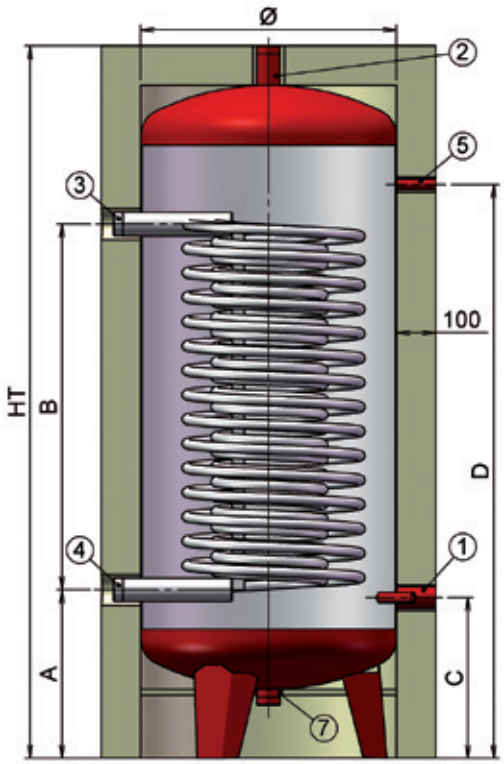

VUE DE DESSUS

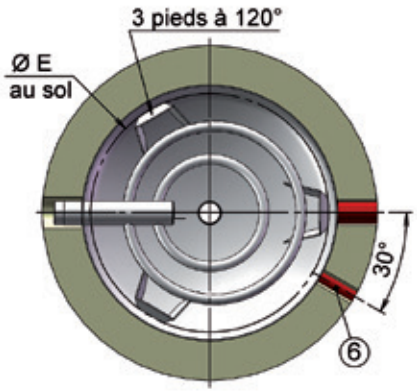

1. Sortie primaire Ø 40/49 F.
2. Entrée primaire Ø 50/60 M.
3. Sortie eau chaude Ø 50/60 M.
4. Entrée eau froide Ø 50/60 M.
5. Thermomètre Ø 15/21 F.
6. Thermostat de commande Ø 15/21 F.
7. Vidange totale Ø 50/60 M.

Capacité L	Volume réel L	Dimensions mm							
		H.T.	H.T. Basculement	Ø	A	B	C	D	E
300	275	1590	1605	550	420	800	390	1260	570
500	448	1810	1820	650	430	930	410	1460	605
750	746	1945	1960	800	510	1000	425	1565	750
1000	956	2375	2390	800	975	1000	425	1995	750
1000	936	2375	2390	800	810	1164	425	1995	750
1500	1461	2310	2330	1000	870	1000	440	1890	925
1500	1441	2310	2330	1000	705	1164	440	1890	925
2000	1948	2055	2085	1250	550	1000	500	1570	1186
2500	2545	2565	2590	1250	895	1164	500	2080	1186
3000	2812	2785	2810	1250	1115	1164	500	2300	1186

INSTALLATION DU PRIMARIO SERPENTIN

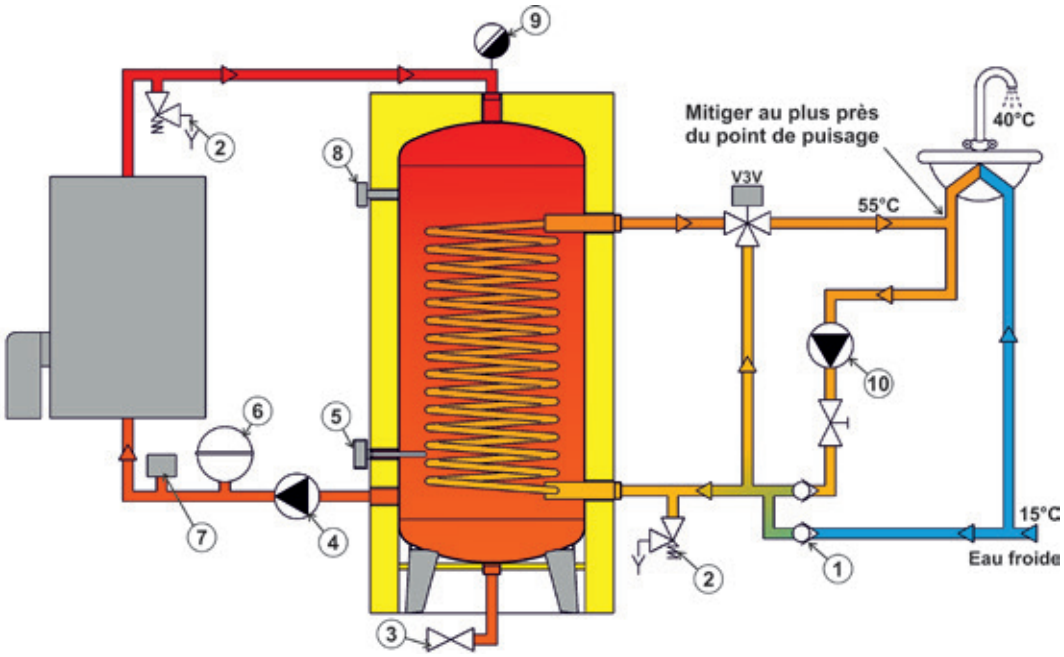

1. Clapet anti-retour.
2. Soupape de sécurité.
3. Vanne de vidange.
4. Pompe primaire.
5. Thermostat primaire.
6. Vase à membrane.
7. Contrôleur de débit.
8. Thermomètre.
9. Purgeur.
10. Pompe de bouclage.