Version Tampon

Version tampon
Utilisation en circuit fermé uniquement
Ne pas utiliser pour stockage eau glacée ou eau sanitaire

COMBI-PACK 3 VERSION TAMPON

Indispensable lors de l'installation d'une chaudière à bois, chaudière à combustibles solides, pompe à chaleur, chauffage solaire, il facilite le raccordement de plusieurs réseaux au même ballon tampon.

Il permet de :
- Absorber les surpuissances
- Restituer les calories stockées
- Prolonger l'autonomie du chauffage
- Assurer l'anti-court-cycle d'une P.A.C.
- Réservoir vertical en acier sans revêtement intérieur
- Pression de service : 4 bar maxi.
- 8 orifices de circulation Ø40/49
- 4 orifices Ø15/21 pour instrumentation
- 1 orifice de vidange totale
- Peinture de protection extérieure
- Jaquette calorifuge **Calofibre** classée au feu **M1**, finition P.V.C. (percée)
  - Ep.50 mm de 150 à 300 L
  - Ep.100 mm de 500 à 3000 L
- Température de stockage comprise entre 20°C et 105°C

VERSION TAMPON

Modèle	Poids* kg	Code	Pertes statiques W /Étiquette
150	31	• 26010	64/C
200	37	• 26011	79/C
300	45	• 26012	101/D
500	64	• 26013	58/A
750	84	• 26014	72
1000	96	• 26015	85
1500	149	• 26016	95
2000	300	• 26017	104
2500	362	• 26018	122
3000	390	• 26019	132

• Références tenues en stock. *Poids hors calorifuge

A 500 L M1
C 150 L et 200 L M1
D 300 L M1

Version S

COMBI-PACK 3 VERSION S

Comprend 1 orifice Ø40/49 supplémentaire pour appoint électrique sur primaire.

Complété par :
- 1 échangeur serpentin inox en partie basse, toutes énergies primaires

VERSION S

Modèle	Échangeur serpentin		Poids	Code
	Surface m²	Volume L		
750	2,85	15,6	134	26034
1000			152	26035
1500	3,27	17,8	208	26036
2000	4,61	25,2	340	26037

OPTIONS
- Résistance électrique et thermostat double (p. 169)
- Kit accessoires :
  4 thermomètres, 5 bouchons fonte Ø40/49, soupape, purgeur, raccords
  Code **188**
- Kit vidange (p. 142)

SUR DEMANDE
- Autres tailles
- Autres capacités
- Version Inox 316L

GARANTIE
5 ans

COMBI-PACK 3 VERSION TAMPON

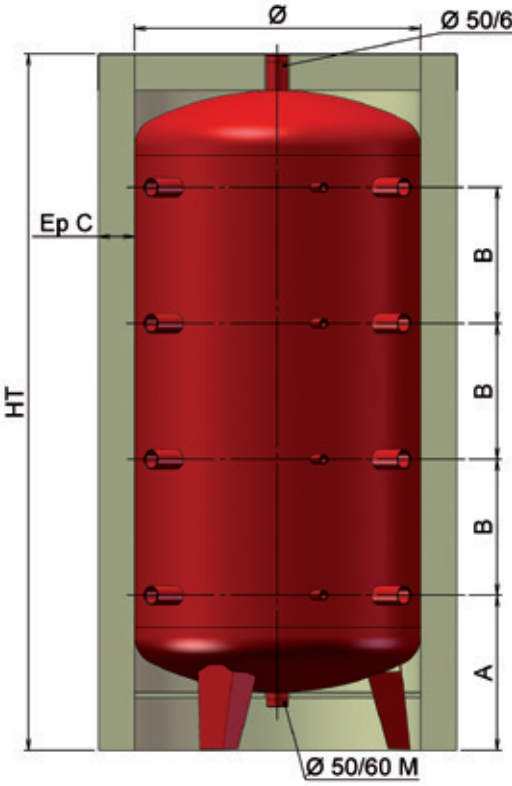

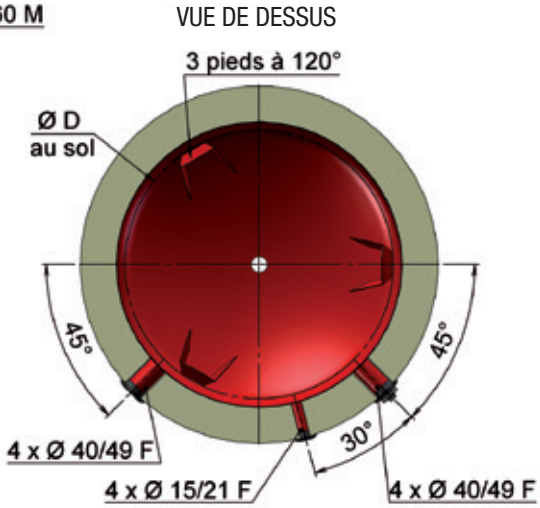

Capacité L	Volume réel L	Dimensions mm						
		H.T.	H.T. Bascul.	Ø	A	B	C	D
150	157	1305	1315	450	355	223	50	505
200	200	1585	1595		356	316		
300	297	1570	1580	550	368	300		570
500	471	1810	1820	650	417	350	100	605
750	779	1945	1960	800	432	380		750
1000	934	2255	2265			483		
1500	1498	2310	2330	1000	452	483		925
2000	1980	2055	2085	1250	520	350		1186
2500	2597	2565	2590			520		
3000	2864	2785	2810			600		

Dimensions hors calorifuge

COMBI-PACK 3 VERSION S

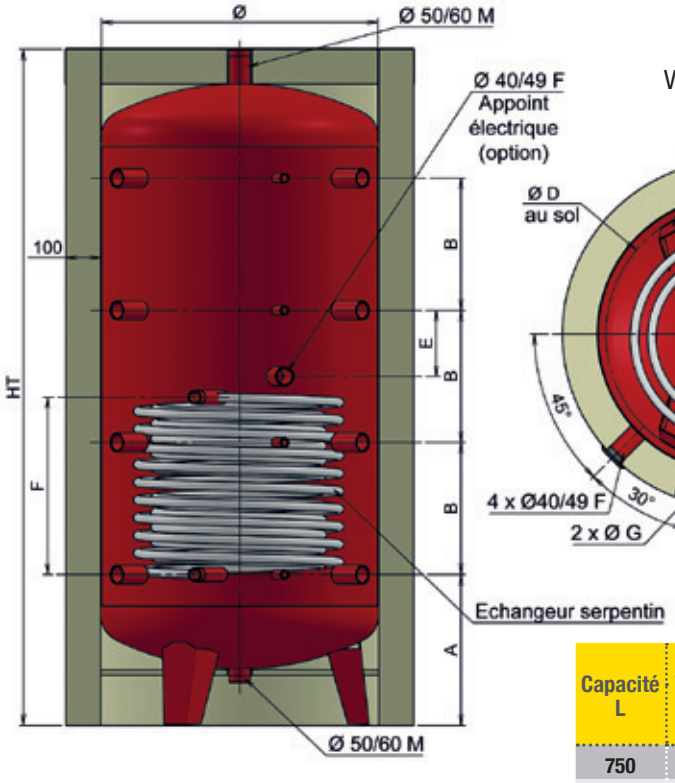

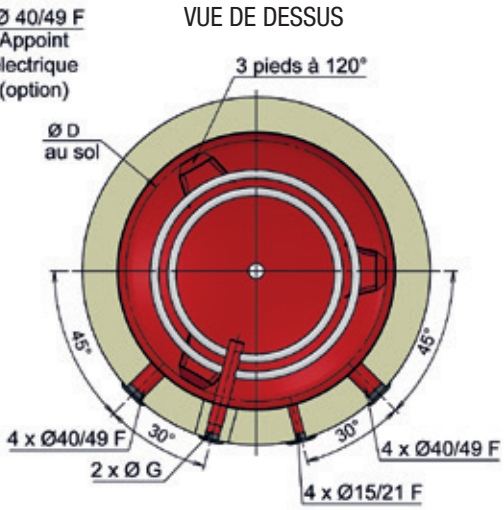

Capacité L	Volume réel L	Dimensions mm								
		H.T.	H.T. Bascul.	Ø	A	B	D	E	F	G
750	757	1945	1960	800	432	380	750	190	510	26/34 F
1000	911	2255	2265			483		130		
1500	1472	2310	2330	1000	452		925	130		
2000	1950	2055	2085	1250	520	350	1186	175	350	33/42 M

Version SH

COMBI-PACK 3 VERSION SH

Comprend 1 orifice Ø40/49 supplémentaire pour appoint électrique sur primaire.

Complété par :

- 1 échangeur serpentin inox en partie haute, toutes énergies primaires

VERSION SH

Modèle	Échangeur serpentin		Poids	Code
	Surface m²	Volume L		
750	2,85	15,6	134	26054
1000			152	26055
1500	3,27	17,8	208	26056
2000	4,61	25,2	340	26057

OPTIONS

- Résistance électrique et thermostat double (p. 169)
- Kit accessoires :
  4 thermomètres, 5 bouchons fonte Ø40/49, soupape, purgeur, raccords
  Code **188**
- Kit vidange (p. 142)

SUR DEMANDE

- Autres tailles
- Autres capacités
- Version Inox 316L

GARANTIE

5 ans

Version 2S

COMBI-PACK 3 VERSION 2S

Comprend 1 orifice Ø40/49 supplémentaire pour appoint électrique sur primaire.

Complété par :

- 1 échangeur serpentin inox en partie basse, toutes énergies primaires
- 1 échangeur serpentin inox en partie haute, toutes énergies primaires

VERSION 2S

Modèle	Échangeur serpentin		Poids	Code
	Surface unitaire m²	Volume unitaire L		
750	2,85	15,6	158	26074
1000			176	26075
1500	3,27	17,8	235	26076
2000	4,61	25,2	380	26077

OPTIONS

- Résistance électrique et thermostat double (p. 169)
- Kit accessoires :
  4 thermomètres, 5 bouchons fonte Ø40/49, soupape, purgeur, raccords
  Code **188**
- Kit vidange (p. 142)

SUR DEMANDE

- Autres tailles
- Autres capacités
- Version Inox 316L

GARANTIE

5 ans

COMBI-PACK 3 VERSION SH

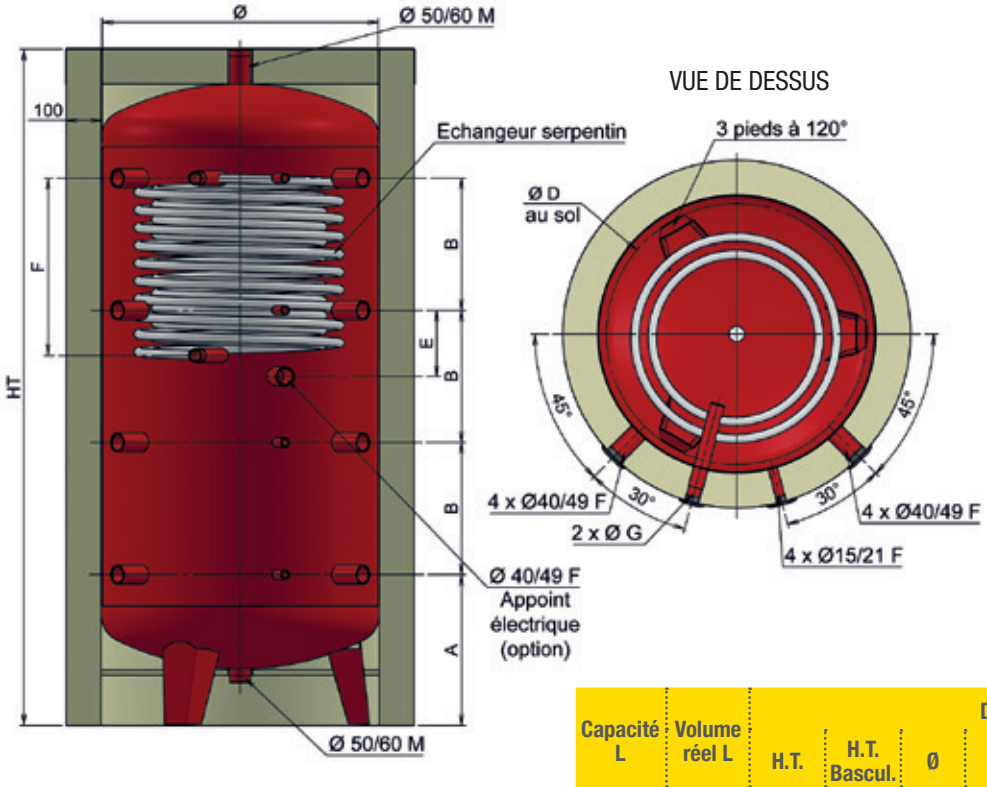

Capacité L	Volume réel L	Dimensions mm								
		H.T.	H.T. Bascul.	Ø	A	B	D	E	F	G
750	757	1945	1960	800	432	380	750	190	510	26/34 F
1000	911	2255	2265			483		130		
1500	1472	2310	2330	1000	452		925	130		
2000	1950	2055	2085	1250	520	350	1186	175	350	33/42 M

COMBI-PACK 3 VERSION 2S

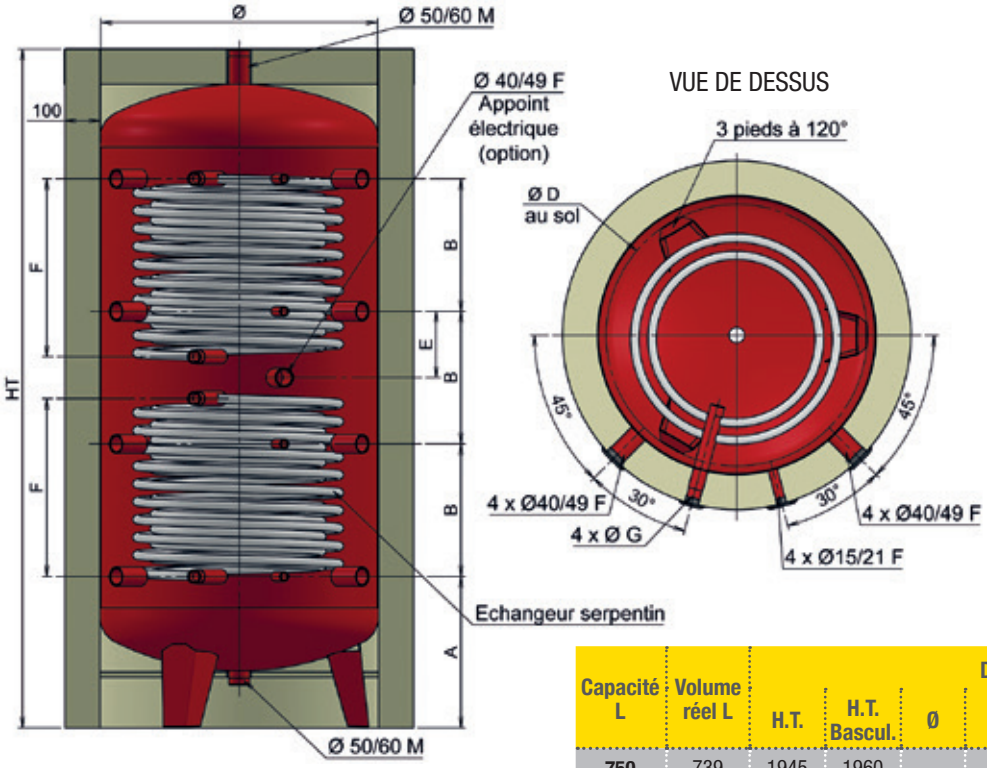

Capacité L	Volume réel L	Dimensions mm								
		H.T.	H.T. Bascul.	Ø	A	B	D	E	F	G
750	739	1945	1960	800	432	380	750	190	510	26/34 F
1000	893	2255	2265			483		130		
1500	1451	2310	2330	1000	452		925	130		
2000	1921	2055	2085	1250	520	350	1186	175	350	33/42 M