STABIL'O

Le STABIL'O est un appareil destiné à maintenir la pression nécessaire au fonctionnement d'une installation de chauffage ou d'eau glacée.

GROUPE DE POMPE

- 1 ou 2 pompes multicellulaires en inox
- 1 ou 2 déverseurs réglables en fonction des caractéristiques de l'installation
- 1 transmetteur de pression raccordé à un automate
- 1 indicateur de pression
- 1 armoire électrique complète
- Alimentation :
  MP05 et MP1 : 230 V mono
  MP2 et MP3 : 400 V tri + neutre
- Réglé en usine

BÂCHE

- 1 réservoir en acier Thermo-Laqué intérieur et extérieur sur pieds avec vidange totale
- Orifices de raccordement et trop plein
- 1 vanne de vidange
- 1 alimentation en eau

CE

STABILO (hors bâche)

Modèle	Installation		1 Pompe	2 Pompes
	Hauteur* maxi m	Puissance maxi kW	Code	Code
MP 05	16	2700	1800	1805
MP 1	37	8120	1810	1820
MP 2	62	8120	1811	1821
MP 3	87	10440	1812	1822

*Pour une température moyenne de 80°C et pression mini 0,5 bar

GARANTIES

Bâche : **5 ans**
Matériel électrique et accessoires : **1 an**

Modèle	Dimensions mm			Poids kg	
	Hauteur	Largeur	Profondeur	1 pompe	2 pompes
MP05	1300	600	1040	50	65
MP1	1300	600	1040	50	65
MP2	1280	630	1140	110	136
MP3	1280	630	1140	114	142

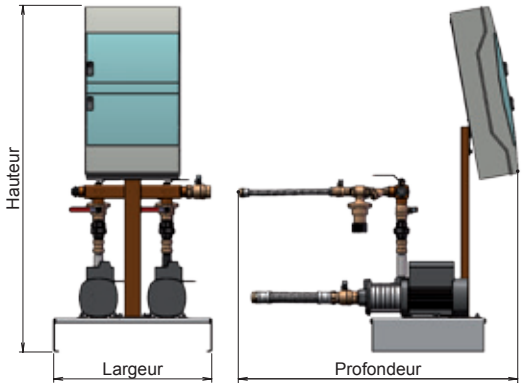

BÂCHE

Capacité L	Volume utile L	Ø mm	Hauteur mm	Poids kg	Code
500	390	650	1790	88	1872
750	650	800	1925	117	1873
1000	1280	1000	2290	194	1874
1500	1525	1250	1915	281	1875
2000	2320	1500	2045	419	1876

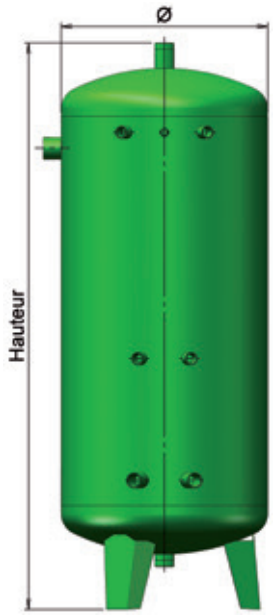

OPTIONS

- Anti-bélier Code **1840**
- Compteur d'impulsion avec alarme en cas d'appoint d'eau trop important Code **1841**
- 2ème soupape de décharge (déverseur) Code **M1842** -
- Électrovanne d'appoint d'eau automatique + interrupteur Code **M1880**

SUR DEMANDE

- Bâche 2500 ou 3000 L

STABIL'O PACK

Le STABIL'O PACK est un appareil compact destiné à maintenir la pression nécessaire au fonctionnement d'une installation de chauffage ou d'eau glacée de petite taille.

- 1 bâche métallique de 330 L avec revêtement époxy intérieur/extérieur
- 1 pompe multicellulaire inox
- 1 électrovanne pour appoint d'eau automatique
- 1 déverseur réglable
- 1 ensemble temporisateur pneumatique
- 1 coffret électrique alimentation 230 V mono + terre
- Réglé en usine

CE

Modèle	Installation		Code
	Hauteur maxi m	Puissance maxi kW	
MP 01	20	700	1850
MP 02	40		1851

CARACTÉRISTIQUES

Type	Hauteur statique mCE	Puissance installation kW	Volume installation m³	Volume bâche L	Ø mm	Poids kg
MP 01	20	700	8,3	330	650	113
MP 02	40					117

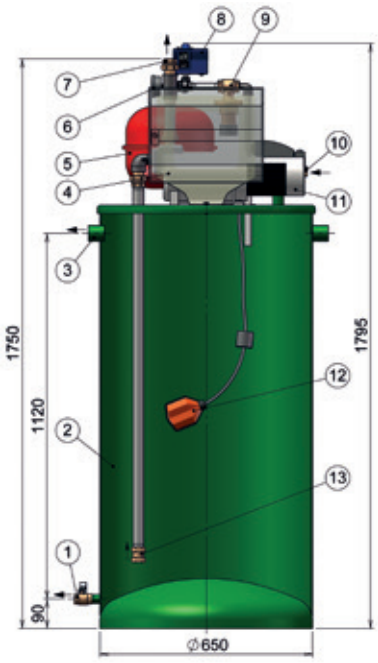

1. Vidange Ø 20/27 F
2. Bâche 330 L
3. Trop plein Ø 33/42 F
4. Coffret électrique
5. Temporisateur pneumatique
6. Manomètre
7. Collecteur Ø 26/34 F
8. Pressostat
9. Déverseur
10. Électrovanne de remplissage Ø 15/21 F
11. Pompe multicellulaire
12. Contrôle de niveau
13. Clapet aspiration

GARANTIES

Bâche : **5 ans**

Matériel électrique et accessoires : **1 an**

GROUPE DE MAINTIEN DE PRESSION

Le STABILO est un appareil destiné à maintenir la pression nécessaire au fonctionnement d'une installation de chauffage ou d'eau glacée

Son principe de fonctionnement est simple :

- Lorsque la température du réseau baisse, l'eau se rétracte et donc la pression chute. Le transmetteur de pression réagit, la pompe, pilotée par l'automate, réintroduit la quantité d'eau nécessaire pour rétablir la pression.
- Lorsque la température du réseau augmente, l'eau se dilate et donc la pression augmente. Un déverseur à action directe évacue l'eau excédentaire vers la bâche pour rétablir la pression.
- La bâche à l'air libre permet d'absorber les variations de volume engendrées par les différents régimes de fonctionnement d'installation. Elle alimente le réseau en cas de mise en service de la pompe. Elle récupère l'eau excédentaire en cas d'ouverture du déverseur.
- Un contacteur à flotteur permet de s'assurer d'une quantité minimum d'eau dans cette bâche.

En option, le remplissage automatique de la bâche est assuré par une électrovanne pilotée par un deuxième contacteur à flotteur

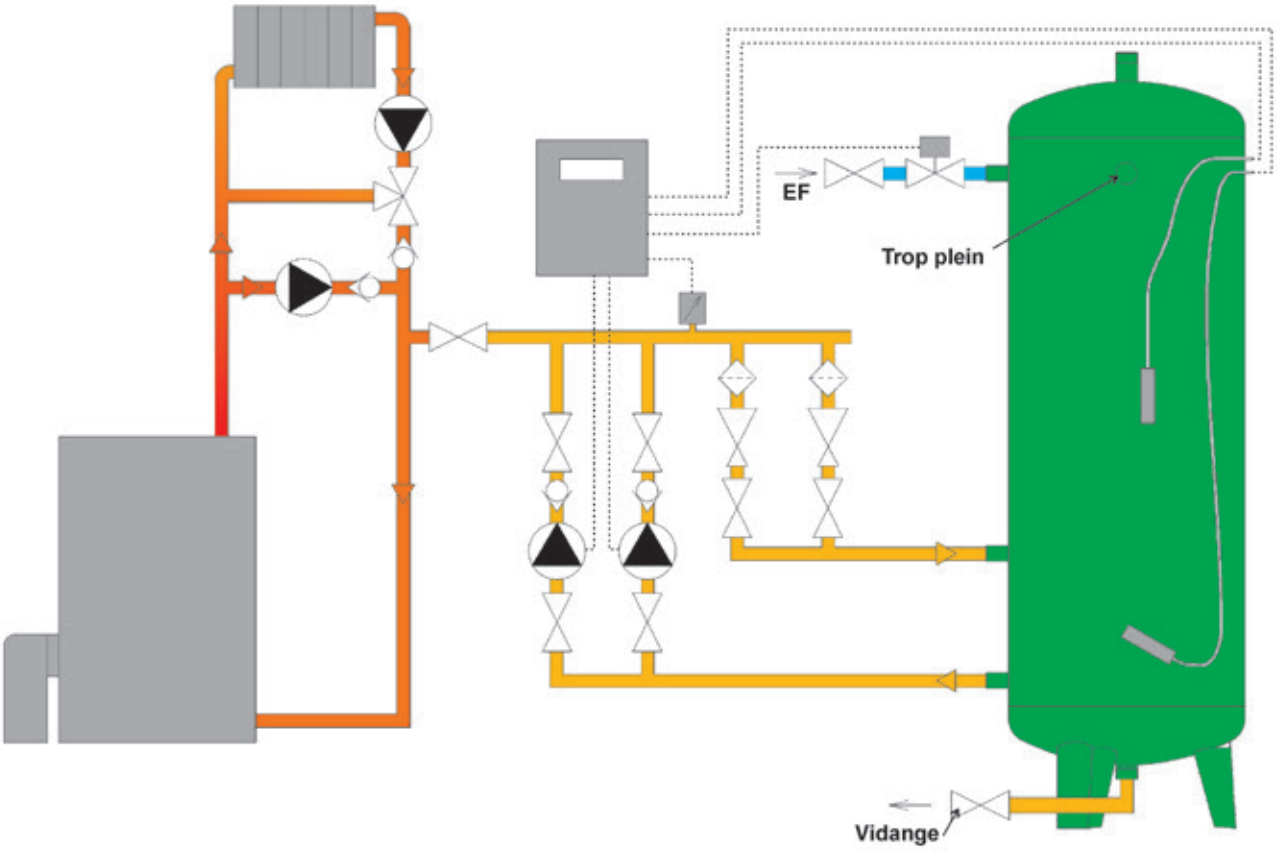

Nota : Le groupe de maintien de pression doit être raccordé au collecteur de retour d'eau de chauffage, à un mètre minimum avant la pompe de circulation si celle-ci est montée sur le collecteur de retour

DÉTERMINATION DU STABIL'O

COEFFICIENTS DE CALCUL

Température moyenne °C	Coefficient de dilatation de l'eau A	Coefficient de correction de puissance B
20	0.0018	0.115
30	0.0044	0.152
40	0.0079	0.272
50	0.0119	0.417
55	0.0143	0.504
60	0.0169	0.59
65	0.0196	0.688
70	0.0255	0.786
75	0.0256	0.89
80	0.0288	1.00
85	0.0322	1.117
90	0.0357	1.238
95	0.0394	1.336
100	0.0431	1.5
105	0.0472	1.634

CRITÈRES DE DÉTERMINATION

- La puissance totale des générateurs de production d'énergie
- La hauteur statique de l'installation entre le module de maintien de pression et le point le plus élevé de l'installation
- Le régime de température moyen du circuit
- La capacité en eau de l'installation
- La pression de tarage des soupapes de sécurité du générateur

CALCUL DU VOLUME DE LA BÂCHE

- Lorsque la capacité de l'installation n'est pas connue, la capacité de la bâche peut être estimée par la formule :

Volume bâche =
Puissance de l'installation en kW x 0.5 x Coefficient B.

- Lorsque le volume de l'installation est connu, la capacité de la bâche sera déterminée par la formule :

Volume bâche =
Volume de l'installation en m^3 x Coefficient A x 1000.

CHOIX DU MODULE DE MAINTIEN DE PRESSION
Pour une installation avec un régime de température moyenne de 80°C.

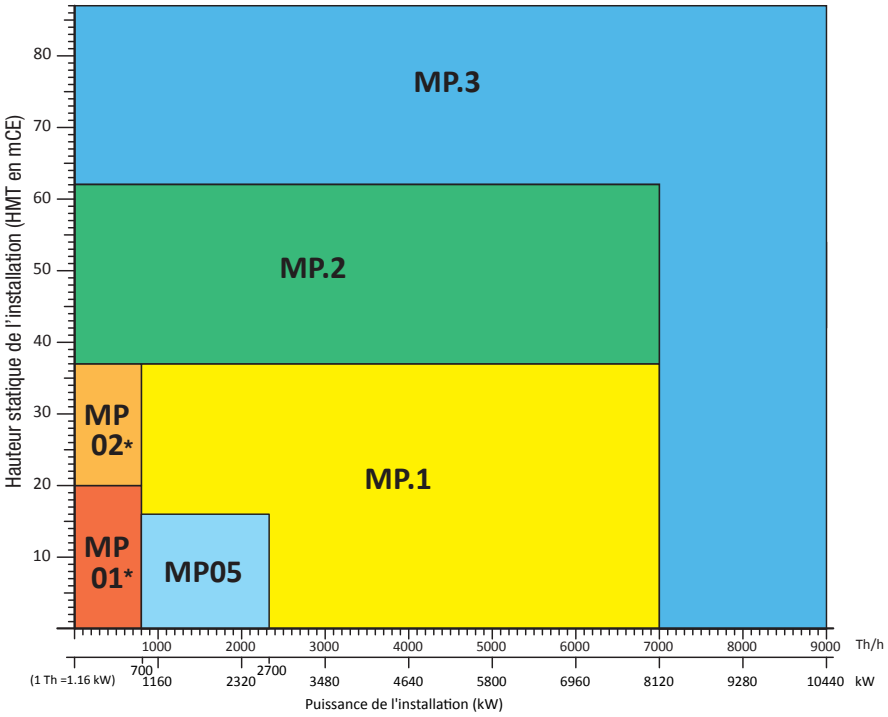

CHOIX DU MODULE

- Multiplier la puissance de l'installation par le coefficient de correction B en fonction de la température.
- Choisir le module dans le tableau ci-contre.

Exemple :

- Puissance de l'installation **9000 kW**
- Température moyenne de fonctionnement **60°C**
- Hauteur statique de **30 m**
- Le coefficient à appliquer B sera de **0,59**

Puissance corrigée :
9000 X 0,59 = **5310**

Choix du groupe de pompe MP1