SCHEMA DE PRINCIPE

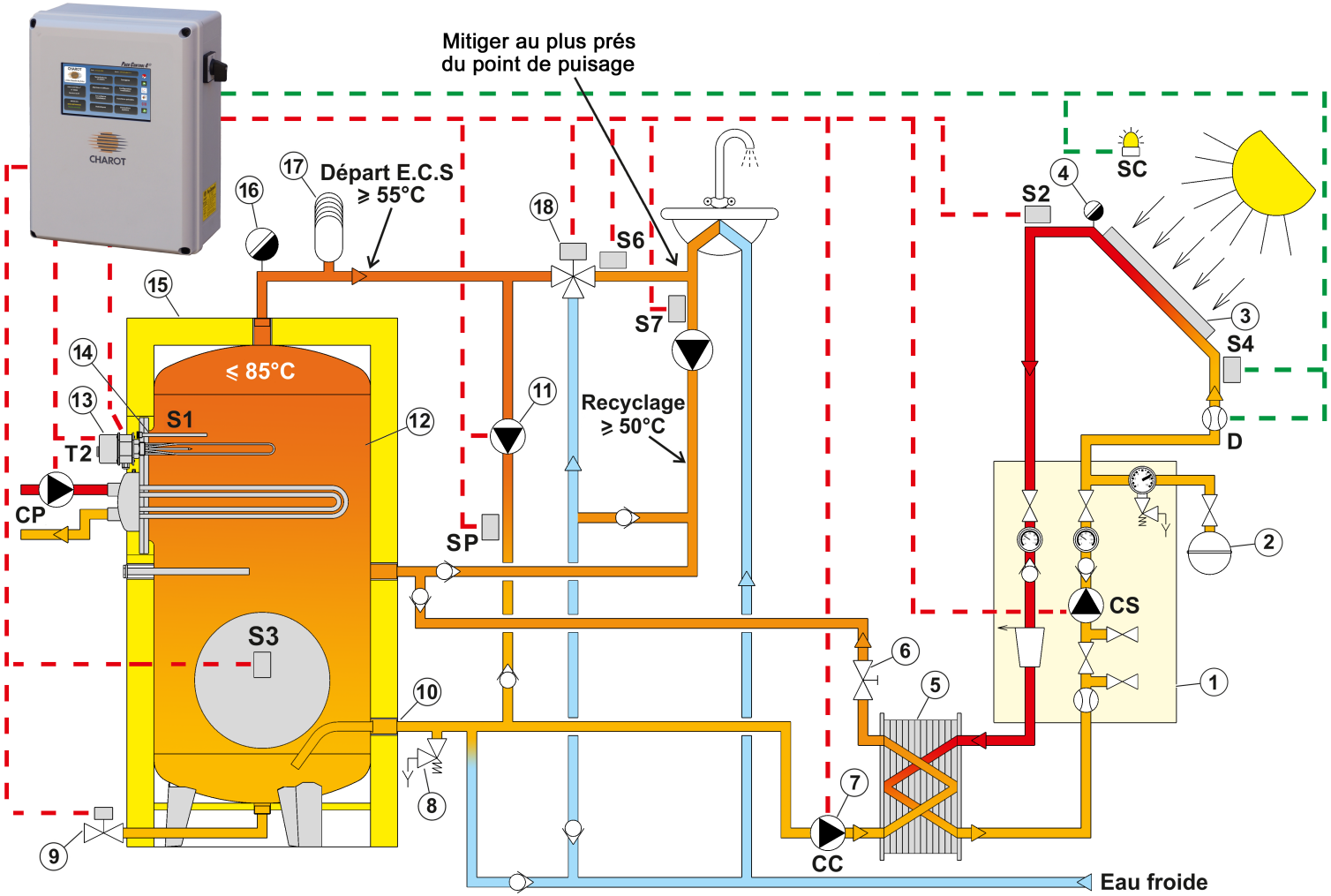

- 1 - Station solaire.
- 2 - Vase d'expansion.
- 3 - Panneau solaire.
- 4 - Purgeur d'air.
- 5 - Echangeur solaire.
- 6 - Vanne de réglage de débit.
- 7 - Pompe de charge.
- 8 - Soupape de sécurité.
- 9 - Vidange totale
- 10 - Arrivée anti-dépôt.
- 11 - Pompe d'homogénéisation.
- 12 - Réservoir ECS.
- 13 - Appoint électrique.
- 14 - Thermostat double et sonde S1.
- 15 - Calorifuge réservoir.
- 16 - Purgeur.
- 17 - Anti-bélier.
- 18 - Vanne 3 voies ECS.

MAJ : 12/2020

CHAROT