Schéma de principe +ECO DYN 2

1 Ballon - 1 PAC

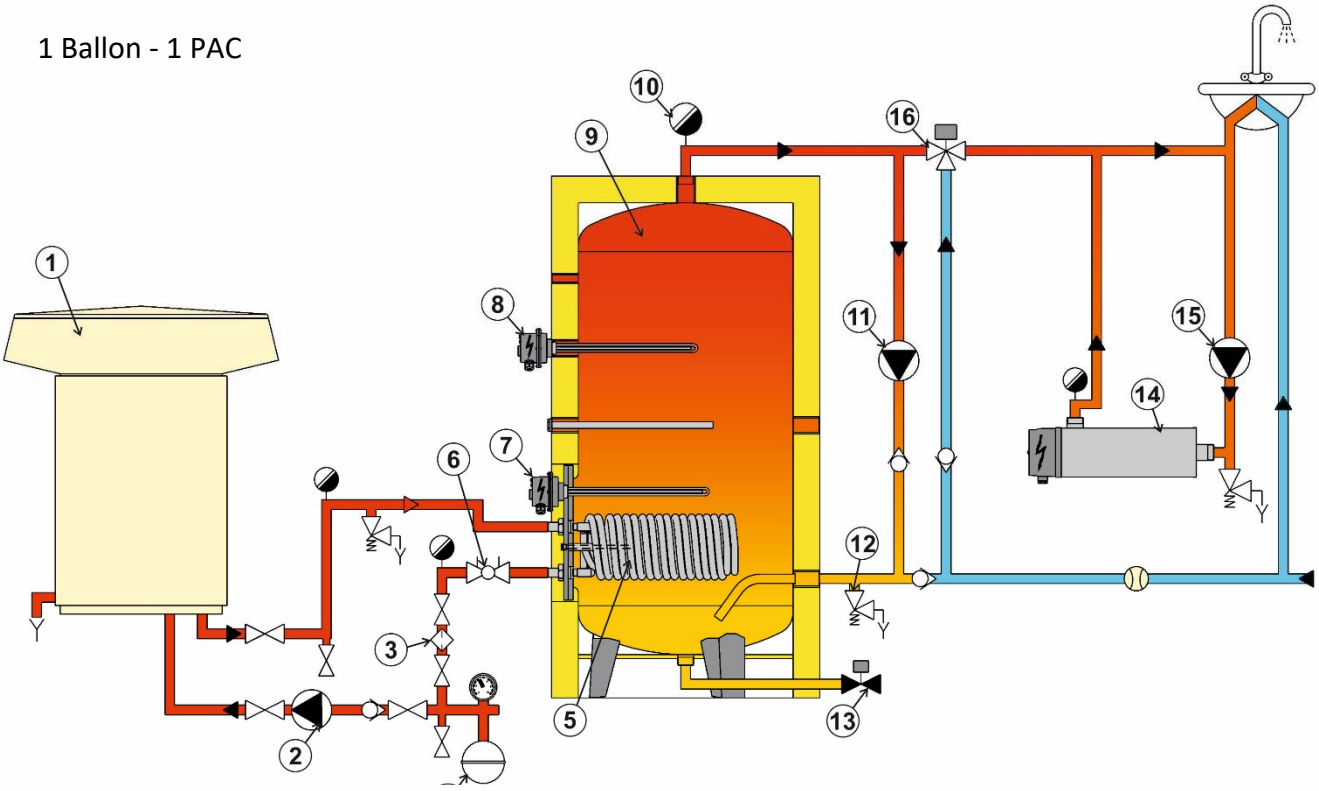

2 Ballons - 2 PAC

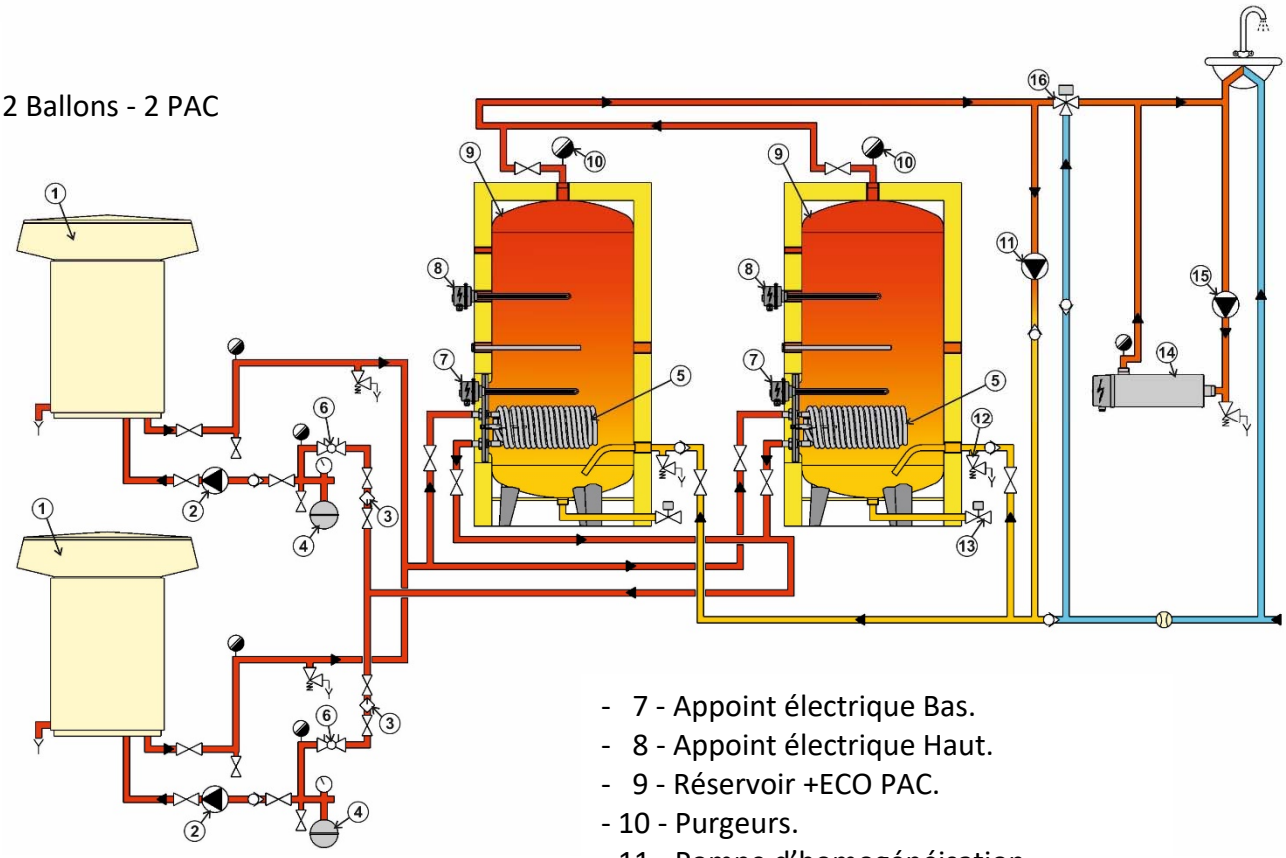

- 1 - Pompe à chaleur.
- 2 - Circulateur de charge.
- 3 - Filtre à tamis + vannes.
- 4 - Vase d'expansion et manomètre.
- 5 - Serpentin à ailettes en cuivre nickelé.
- 6 - Vanne de réglage de débit (option).
- 7 - Appoint électrique Bas.
- 8 - Appoint électrique Haut.
- 9 - Réservoir +ECO PAC.
- 10 - Purgeurs.
- 11 - Pompe d'homogénéisation.
- 12 - Soupape de sécurité.
- 13 - Vanne chasse rapide (option).
- 14 - Réchauffeur de boucle.
- 15 - Pompe de bouclage.
- 16 - Vanne 3 voies ECS.

MAJ : 07/2025

CHAROT

Schéma de principe +ECO DYN 2 + sondes

1 Ballon - 1 PAC

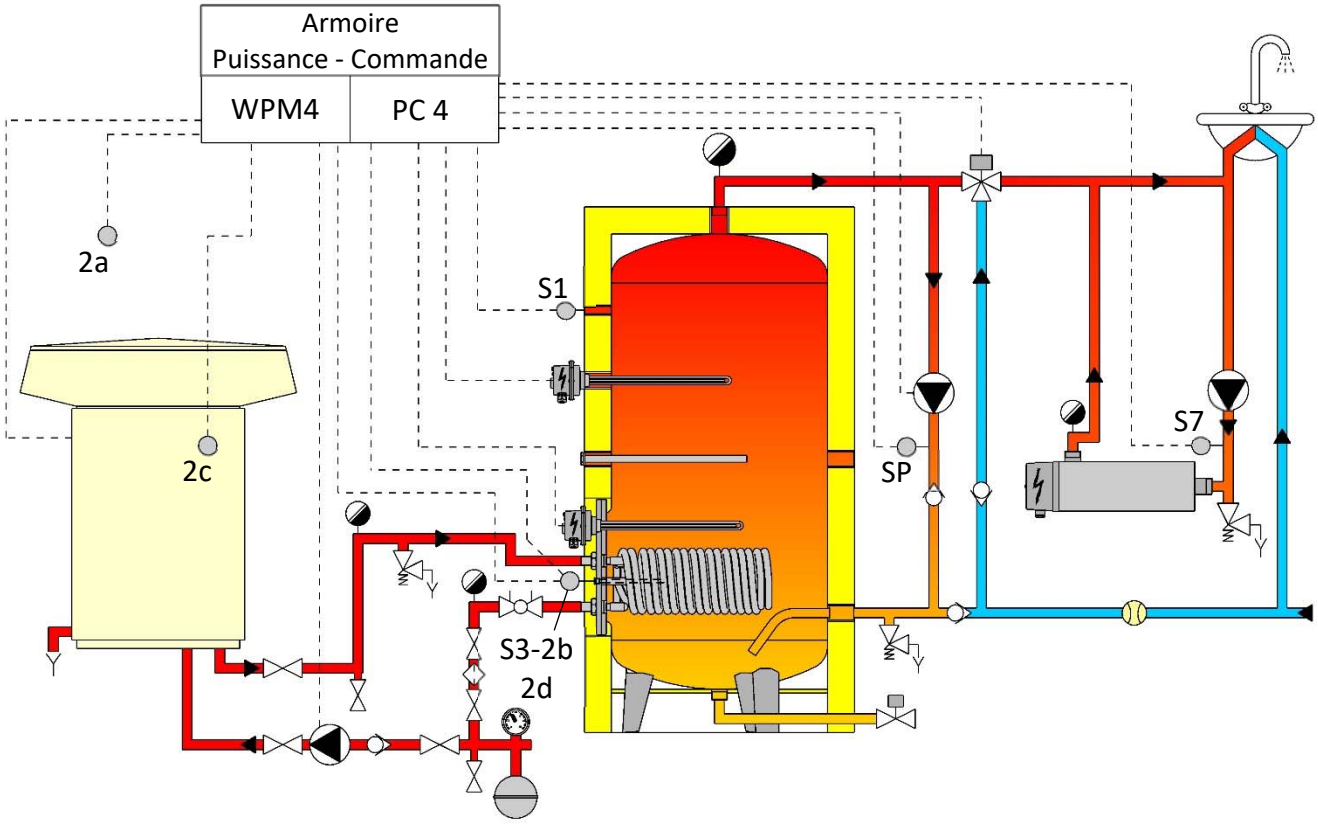

2 Ballons - 2 PAC

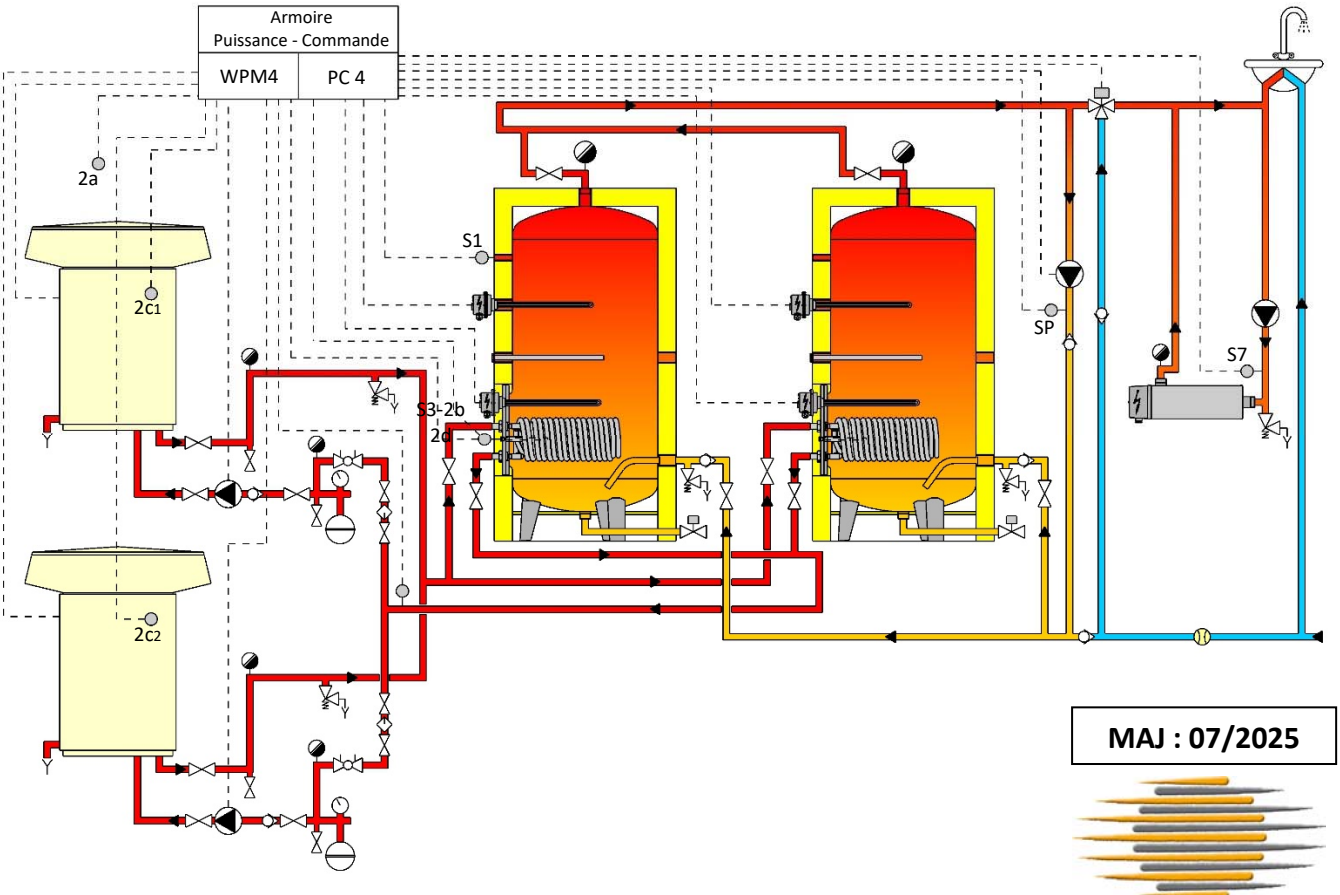

MAJ : 07/2025

CHAROT